Инструкция по Доработке Ортеза

На мой взгляд, это необязательная инструкция. Ну, всё-таки, на всякий случай, я её сделал. Два дня я расставил крепёж. Естественно, у меня полных нет дней. Большую часть времени занимает работа. Ну, по два-три часа в день я уделяю разработке. Крепеж я расставлял Два дня. У меня нет нормальной модели ортеза. Поэтому выходит довольно криво. Но главное понять можно. Важное замечание, ничего сверлить в ортезе не надо. Все металлические детали имеют пазы по центру, как раз для крепления. Сам артез имеет целую гору отверстий, по центральной части, как раз более толстой.

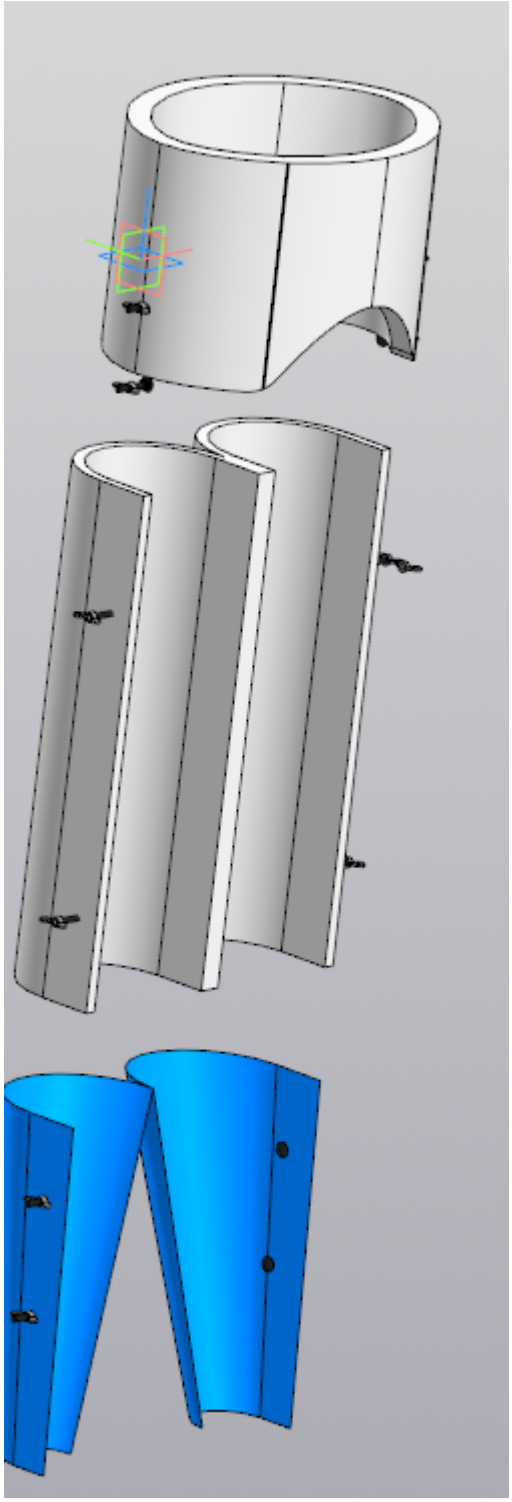

Удобней Это делать, когда ортез полностью на ноге. Комплектные металлические ограничители Надо снять. Это стальные полоски напротив сустава. Полностью собранную ногу переведите в положение сидя. Разметьте положение болтов согласно ноги.

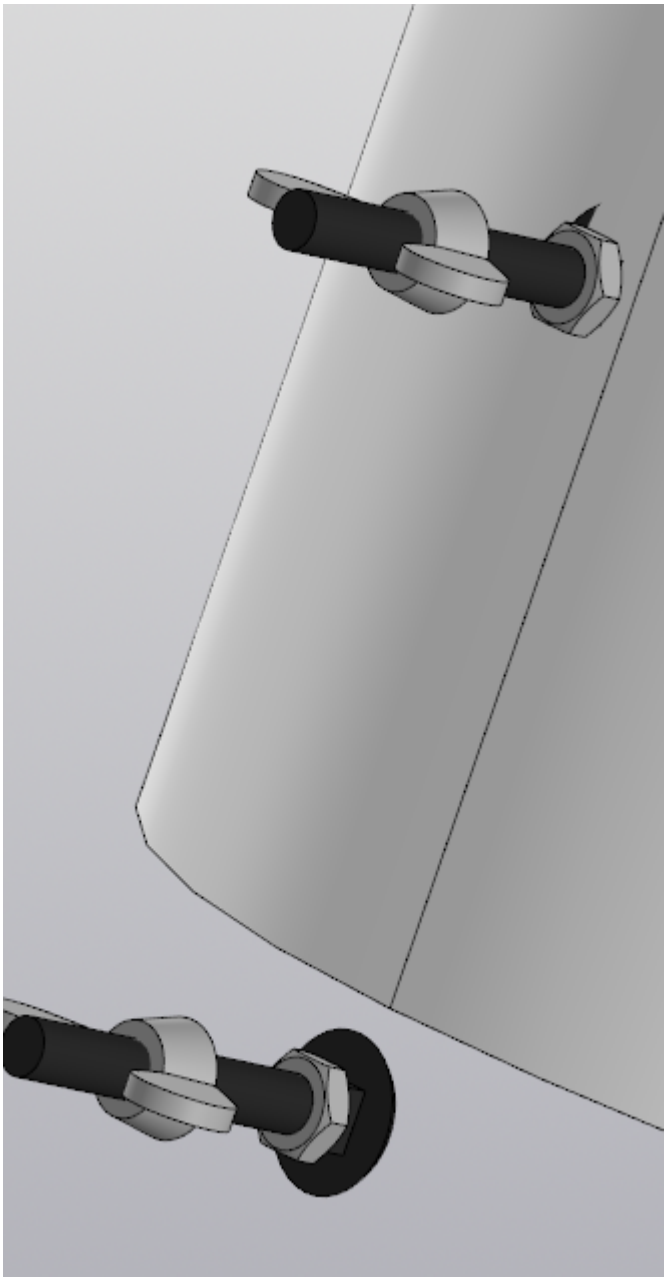

У меня один болт промахнулся, потому что модель Не точная. У вас такого быть не должно. Но здесь хорошо видно, что мы сначала вставляем болт и крепим гайкой. Барашки пока можно просто не ставить.

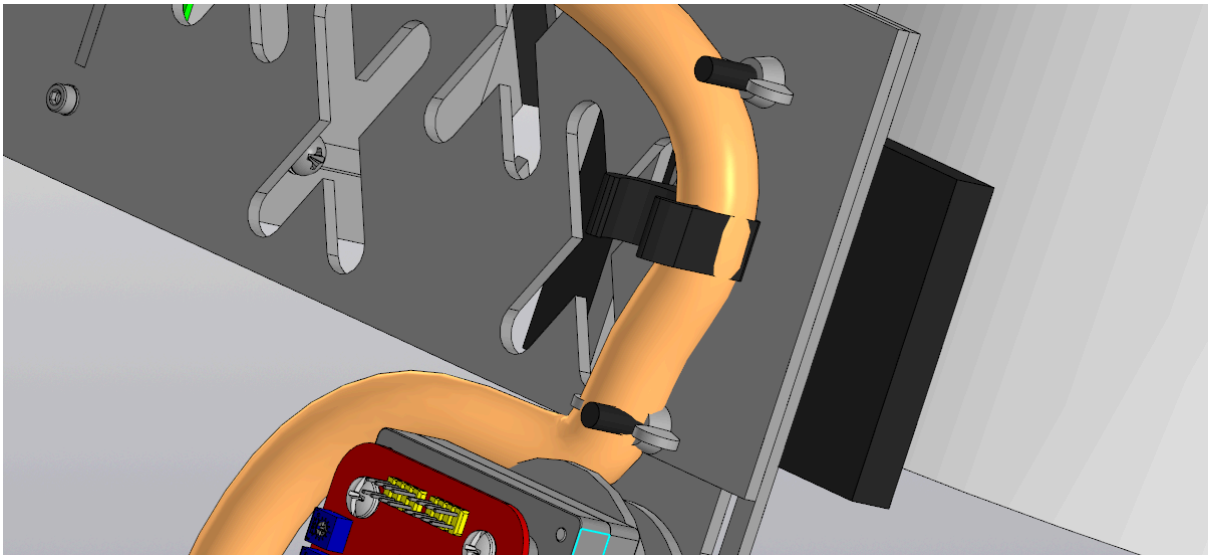

Они нужны для того, чтобы быстро прикрепить ногу и пояс. Ну и понятно, зачем мы сделали отверстие в прокладке(Под гайку).